链式柔性液压夹紧机械松开C形夹紧器

EVK 与 HEE 组合型

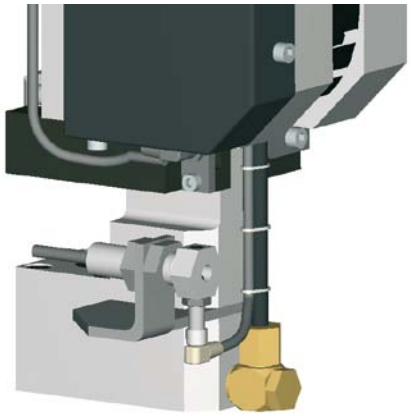

适用范围

- 专为中、大型压机设计
- 适合各种模具尺寸
- 适用于夹紧上模
- 适用于模具直边夹紧位
- 安装简单，便于改造升级

运行模式

- 电力定位单元推动T型槽锁钳沿T型槽方向运动
- 一个单动液压缸产生夹紧力
- 关闭液压开关后，机械弹簧推动液压缸解除夹紧

工作原理

电气定位单元通过链接机构移动T-型液压槽钳。液压作用在T-型槽钳产生夹紧力。液压必须保持稳定输出以维持夹紧力(例如配合使用液控单向阀)。因此，通过液压开关控制液压动力包的压力输出是必要的。电气定位单元可以通过机械限位开关控制单独关闭，使得夹紧单元可以保持在停驻位置。

产品优势

- 适用范围涵盖各种尺寸的模具
- 更大的可调整夹紧厚度
- 夹紧时间短
- 有效位移距离可达1000mm
- 电气监控所有重要功能
- 高度自动化
- 中央操控

附件

- 液控单向阀
- 配件
- 液压软管/液压附件
- 液压泵站
- 限位开关/电缆
- 插头连接器

本品由四个带法兰的内六角螺钉实现固定 (DIN 6921) M10x30, 强度等级 8.8 (需另配). 1)
过高的载荷可能会导致设备损坏！

技术参数

定位单元	EVK	
电动机: 型号 工作电压	DC 或 24V DC	三相交流电 400V 50 HZ
电机功率 [W]	8	90
定位速度 [mm/s]	150	145
限位开关: 型号 开关电压 指定编号	• 电感式接近开关 • PNP 常开 0-30V DC • 夹紧单元在停机位置 S1 • 夹紧单元在模具位置 S2 • 行程结束位置（可选配） S5	
插头连接器	Han® 25 D Han® 6 E 额外的三相驱动 器	

夹紧单元	HEE 63	HEE 85
夹紧力 [kN] / 操作压力 [bar]	63 / 400	85 / 400
最大承载 [kN] 1)	80	100
最大操作压力 [bar]	400	
夹紧尺寸公差 [mm]	+/- 4	
行程 [mm]	12	
油量: 夹紧状态 [cm³]	19	25,5
最大操作温度[° C]	70	
质量 [kg]	16	19

链式柔性液压夹紧机械松开C形夹紧器

EVK 与 HEE 组合型

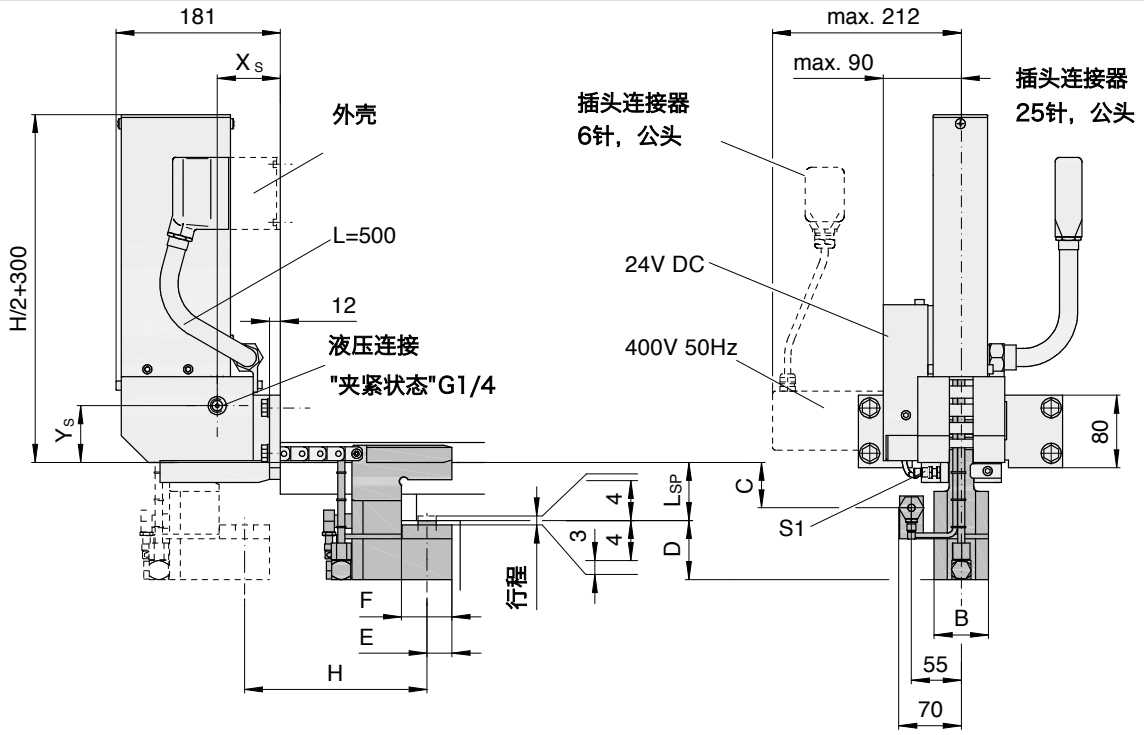

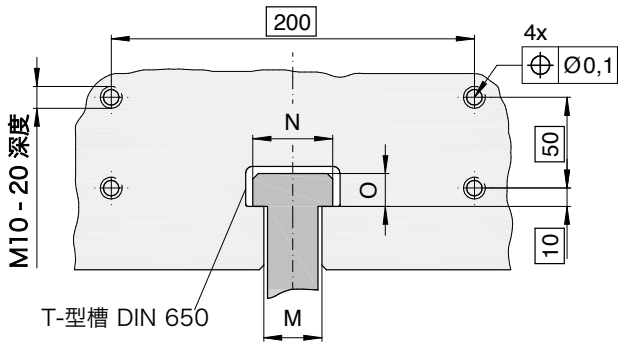

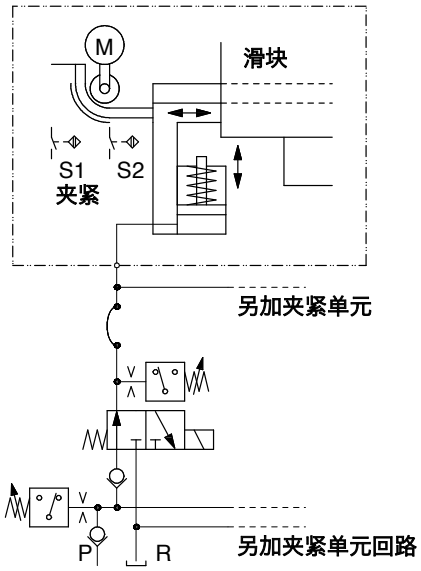

T-型槽	M	N	O	Y_S
28	28	44	18	62,5
32	32	50	20	64,5
36	36	54	22	66,5

样本示例

EVK 400V 50 Hz 700 S5 HEE 85 28 75

- 定位单元 — EVK
- 工作电压 — 400V 50 Hz
- 位移距离（H） — 700
- 限位开关（需另配） — S5
- 夹紧单元 — HEE 85
- T型槽 — 28
- 夹紧厚度Lsp — 75

型号	B	D	E	F	X_S	Z
HEE 63	60	67	27,5	55,5	69,5	181
HEE 85	65	67	30	60,5	79,5	191

（可按客户需求定制）